# pozo de la huerta y cacerio, col. Morelos

## DIAGRAMA UNIFILAR

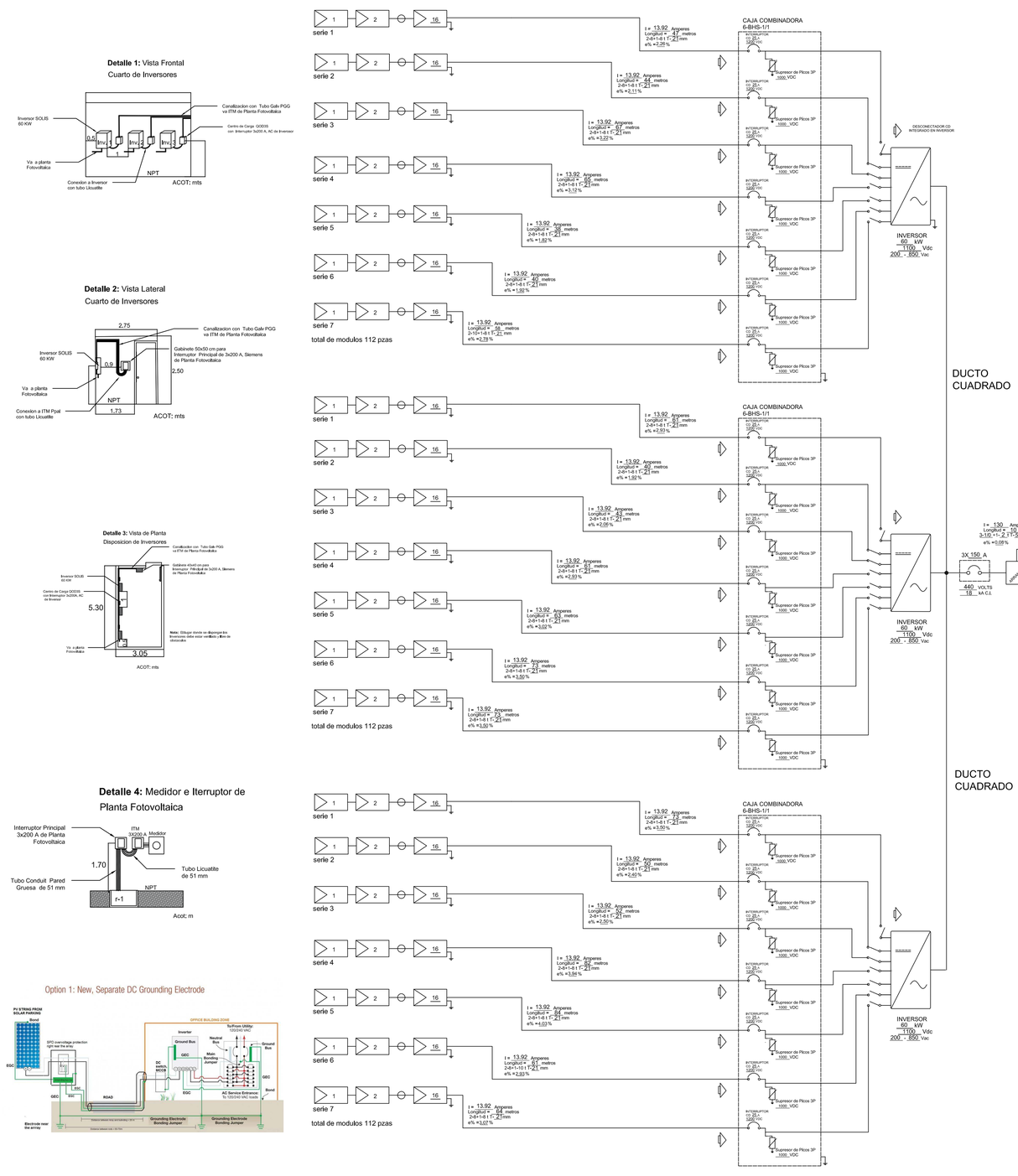


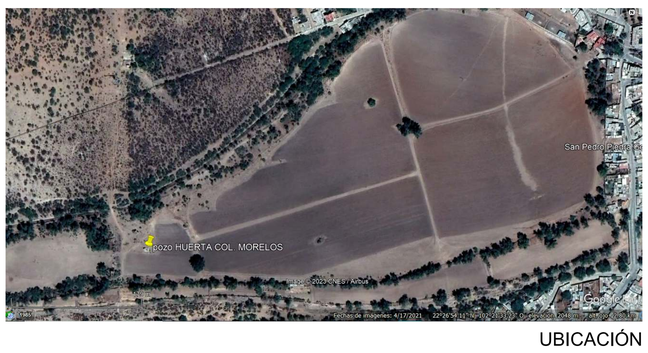


UBICACIÓN

| ESPECIFICACIONES PANEL FOTOVOLTAICO | |
|---|---|
| MODEL: ASTRAL X 535-550 LONGI | |
| STC Rating | 545 W |
| Vmp | 41.93 V |
| Imp | 13.00 A |
| Voc | 49.90 V |
| Isc | 13.92 A |

| ESPECIFICACIONES DEL INVERSOR | |
|---|---|
| MODELO | SOLIS 60K-HV |
| Max AC Power Rating | 60,000 W |
| Max Input Voltage | 1100 Vdc |
| Min AC Power Rating | 60,000 W |
| Operating Frecuency Range (Hz) | 59.5-60.2 Hz |
| Max continuous output current | 80 A ac |
| Output Power Factor | 1.00 |
| Range of input operating DC voltage | 200 - 850 Vdc |

**NO. DE PANELES INSTALADOS**
**336 PANELES DE 545 Watts.**
**183.12 kWp.**

### SIMBOLOGIA

- TRANSFORMADOR 112.5 kVA , 13.2 KV - 254 / 440 VOLTS
- EQUIPO DE MEDICION CFE
- INTERRUPTOR TERMOMAGNETICO
- DESCONECTADOR CD
- PUESTA A TIERRA
- MODULO FOTOVOLTAICO 545 WP
- INVERSOR FOTOVOLTAICO 60 kW
- Supresor de Picos 3P 1000 VDC
- INTERRUPTOR CD 25 A, 1000 VDC

SECRETARÍA DEL Agua y Medio Ambiente ESTADO DE ZACATECAS

GOBERNADOR DEL ESTADO DE ZACATECAS
**LIC. DAVID MONREAL ÁVILA**

UBICACIÓN
**CUAUHTÉMOC, ZAC.**

CONTENIDO
**EQUIPAMIENTO DE POZO HUERTA GRANDE Y CACERIO COL. MORELOS CON PANELES SOLARES**

**DRA. SUSANA RODRÍGUEZ MÁRQUEZ**
**SECRETARIA DEL AGUA Y MEDIO AMBIENTE**

**L.A. LEONARDO OBED REYES LUEVANO**
**TITULAR DE LA UNIDAD DE PLANEACIÓN**

| PLANO | FECHA | ESCALA | ACOTACIONES |
|---|---|---|---|
| 1/1 | NOVIEMBRE 2023 | S/E | EN METROS |

ZACATECAS, ZACATECAS.

## ORIENTACIÓN

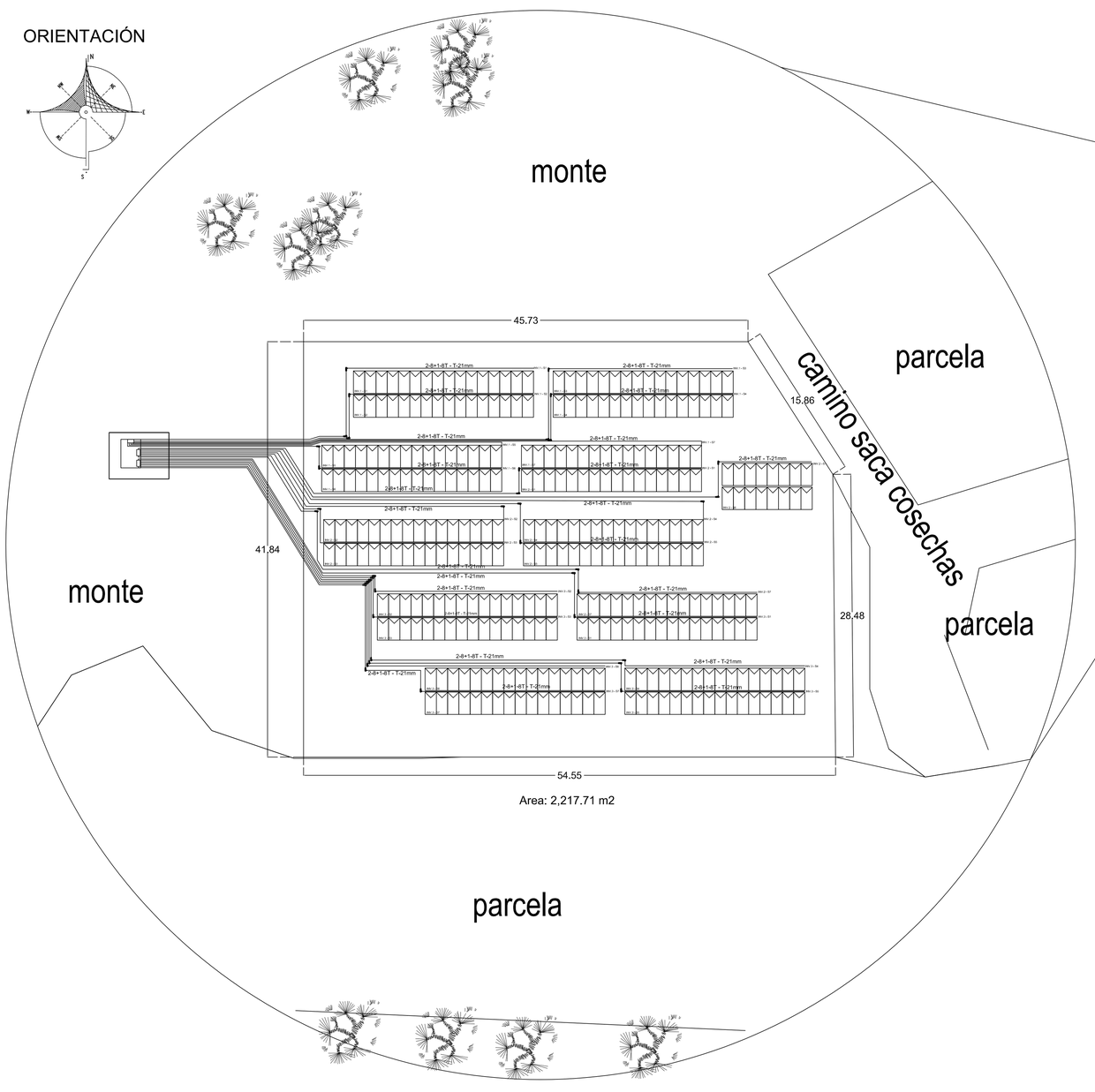

UBICACIÓN

PUNTO DE REFERENCIA
GRADO DECIMAL
22.446325°
-102.357952°
UTM 13 Q
771919
2884626

NO. DE PANELES INSTALADOS
336 PANELES DE 545 Watts.
183.12 kWp.

### SIMBOLOGIA

- POSTERÍA EXISTENTE
- POSTERÍA DE PROYECTO
- TRANSFORMADOR EXISTENTE
- TRANSFORMADOR PROYECTO
- TRANSFORMADOR DE PEDESTAL PROYECTO
- RETENIDA DE ANCLA
- RETENIDA DE BANQUETA
- LÍNEA MEDIA TENSIÓN
- LÍNEA DE MEDÍA TENSIÓN DE PROYECTO
- CORTACIRCUITO FUSIBLE
- SISTEMA DE TIERRAS
- APARTARRAYOS DE OXIDO DE ZINC 12 KV
- MODULO FOTOVOLTAICO 545 WP
- INVERSOR FOTOVOLTAICO 60 kW
- INTERRUPTOR TERMOMAGNETICO
- EQUIPO DE MEDICION CFE
- SUPRESOR DE PICOS

SECRETARÍA DEL Agua y Medio Ambiente ESTADO DE ZACATECAS

GOBERNADOR DEL ESTADO DE ZACATECAS
**LIC. DAVID MONREAL ÁVILA**

UBICACIÓN
**CUAUHTÉMOC, ZAC.**

CONTENIDO
**EQUIPAMIENTO DE POZO HUERTA GRANDE Y CACERIO COL. MORELOS CON PANELES SOLARES**

**DRA. SUSANA RODRÍGUEZ MÁRQUEZ**
**SECRETARIA DEL AGUA Y MEDIO AMBIENTE**

**L.A. LEONARDO OBED REYES LUEVANO**
**TITULAR DE LA UNIDAD DE PLANEACIÓN**

| PLANO | FECHA | ESCALA | ACOTACIONES |
|---|---|---|---|
| 1/1 | NOVIEMBRE 2023 | S/E | EN METROS |

ZACATECAS, ZACATECAS.